Característiques

WINDBOX ENCASTABLE és una cortina d’aire compacta, robusta i d’alta pressió de la nostra gamma estàndard, amb un disseny atemporal i estèticament atractiu. Està especialment dissenyada per a la seva instal·lació encastada en fals sostre i és adequada per a tot tipus d’accessos comercials.

La seva versió compatible amb bomba de calor d'alta eficiència energètica permet aconseguir una reducció de fins al 70 % del consum energètic i de les emissions de CO? (en mode calefacció).

Inclou únicament bateria d'expansió directa per a calefacció amb sensors de temperatura preinstal·lats. Sota comanda, es pot modificar perquè funcioni tant en refrigeració com en calefacció (opció no recomanada), incorporant una bomba de condensats opcional. Inclou prefiltre intern.

Control avançat Plug & Play. Inclou: control avançat PRO amb pantalla LCD i termòstat integrat, contacte de porta, cable RJ11 de 7 m i comandament a distància.

DX VRF
Preparada per a la connexió amb una unitat exterior de bomba de calor SAMSUNG CAC (R410A). Requereix un KIT d'interfície DX de SAMSUNG adaptat per a cortines d'aire i control programable.

- Cortina d'aire amb bomba de calor d'alt estalvi energètic: Reducció de fins al 70% de consum i emissions de CO2 (mode calor).
- Carcassa autoportant d’acer galvanitzat, preparada per a instal·lació encastada a fals sostre.
- Reixa d’aspiració (lliure de manteniment) amb perfileria d’alumini i difusor de descàrrega integrats en un únic marc de color blanc RAL 9016 com estàndard. Altres colors disponibles per encàrrec. Prefiltre intern inclòs.
- Difusors lineals de descàrrega amb lames d’alumini anoditzat tipus airfoil, regulables en ambdues direccions.
- Ventiladors centrífugs de doble aspiració amb motors de rotor extern de baix nivell sonor. Selector de 5 velocitats. Els models "EC" incorporen ventiladors eficients de molt baix consum.
- Inclou bateria expansió directa per treballar en mode calor amb sensors de temperatura instal·lats. Per encàrrec es pot modificar per treballar en fred i calor (no recomanat) amb bomba de condensats d'aigua opcional.
- Control Plug&Play LCD Adcanced PRO amb selector de 5 velocitats i cable telefònic de 7m inclosos.
- DX VRF:
  Preparada per connectar a bomba de calor SAMSUNG CAC (R410A).
  Inclou Kit Interface DX adaptat per cortina i control programable SAMSUNG .

Especificacions

50Hz

Dimensions

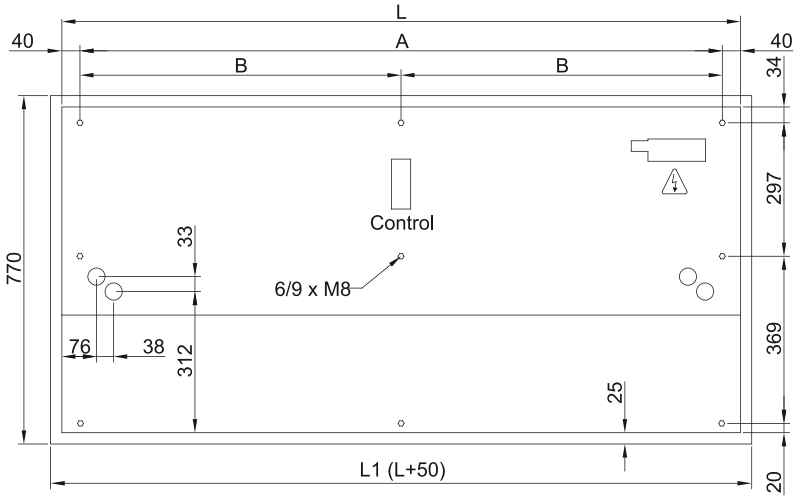

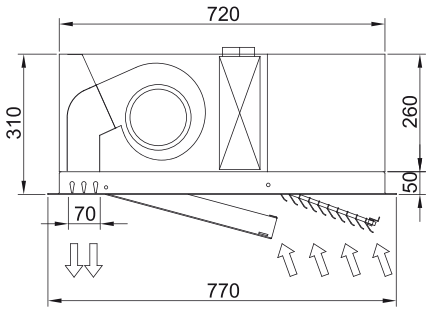

	L	L1	A	B
Recessed Windbox 1000	1000	1050	920	-
Recessed Windbox 1500	1500	1550	1420	710
Recessed Windbox 2000	2000	2050	1920	960
Recessed Windbox 2500	2500	2550	2420	1210