Características técnicas

RAL 9016 estándard

Otros colores bajo pedido

Recubrimiento Aqua Aero bajo pedido

Alcance máximo
3 m

Caudal / Longitud
1650 - 3190 m³/h
1 m a 2 m

Ventiladores
Tangenciales proporcionales

Temperatura cámara
>0ºC [*]

IPXX
Grado de protección
IP20

Control
Regulador stepless

Bastidor
Acero galvanizado

Tipo de reja
Perforado hexagonal

Lamas de descarga
Aluminio, tipo airfoil

[*] Desde 0ºC a -25ºC sólo en ciertas condiciones.

La cortina de aire OPTIMA K está especialmente diseñada para cámaras frigoríficas con temperaturas superiores a 0ºC.

Pequeña y compacta, de diseño agradable, con forma y bordes redondeados. Incorpora una reja de aspiración facetada de gran superficie para evitar un servicio de mantenimiento intensivo. Incorpora ventiladores tangenciales con turbinas de perfil "twisted" de bajo nivel sonoro, accionados con motores de rotor externo, proporcionando un flujo de aire de caudal homogéneo.

Incluye un control continuo, que permite que la regulación de la cortina no se realice por etapas, sino calibrando la velocidad del aire de impulsión de forma continua, adaptándola a cada instalación. También incluye función kick-start de arranque rápido.

SIN CALEFACCIÓN

Modelo	Caudal 230V		Potencia ventilación 230V		Intensidad ventilación 230V		Nivel sonoro (5 m)	Peso
	50Hz	60Hz	50Hz	60Hz	50Hz	60Hz		
	m³/h	m³/h	kW	kW	A	A	dB(A)	kg
OPT K 1000 A	1650	1800	0,080	0,109	0,41	0,56	35/50	18
OPT K 1500 A	2365	2515	0,117	0,145	0,53	0,74	36/51	26
OPT K 2000 A	3190	3390	0,160	0,218	0,82	1,12	38/53	34

Programa de selección

Dimensiones

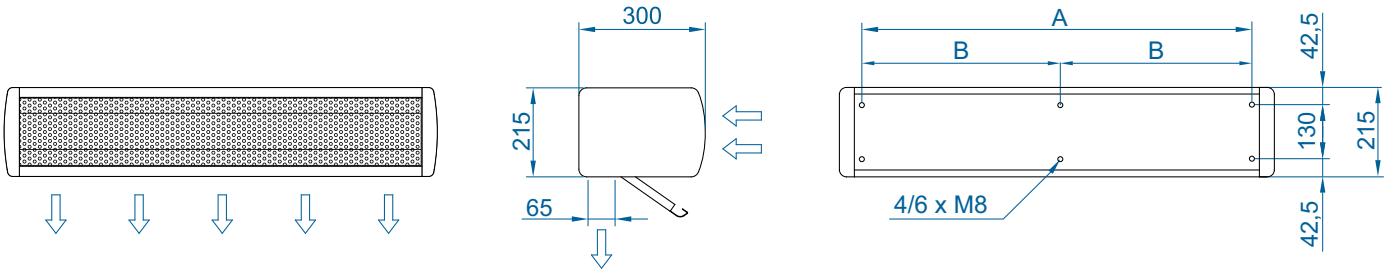

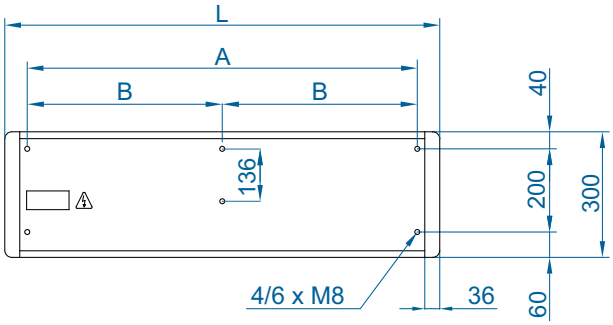

	L	A	B
OPTIMA K 1000	1050	940	-
OPTIMA K 1500	1550	1440	-
OPTIMA K 2000	2050	1940	970

Accesorios opcionales

Soportes e instalación

Soporte rail
SPWR

Soportes silentblock
SPANG-SIL / SLB

Cables de suspensión
SPCT

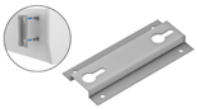

Soporte pared omega
SPT2

Control

Regulador stepless
✔ Incluido

Sensores

Contacto de puerta mecánico
MEC-DC

Dibujos CAD, archivos BIM, manuales de instalación y otra documentación

CAD BIM