U1	marrón /brown
U2	azul /blue
Z1	negro/black
Z2	naranja/orange
TB	blanco/white
PE	amarillo-verde /yellow-green

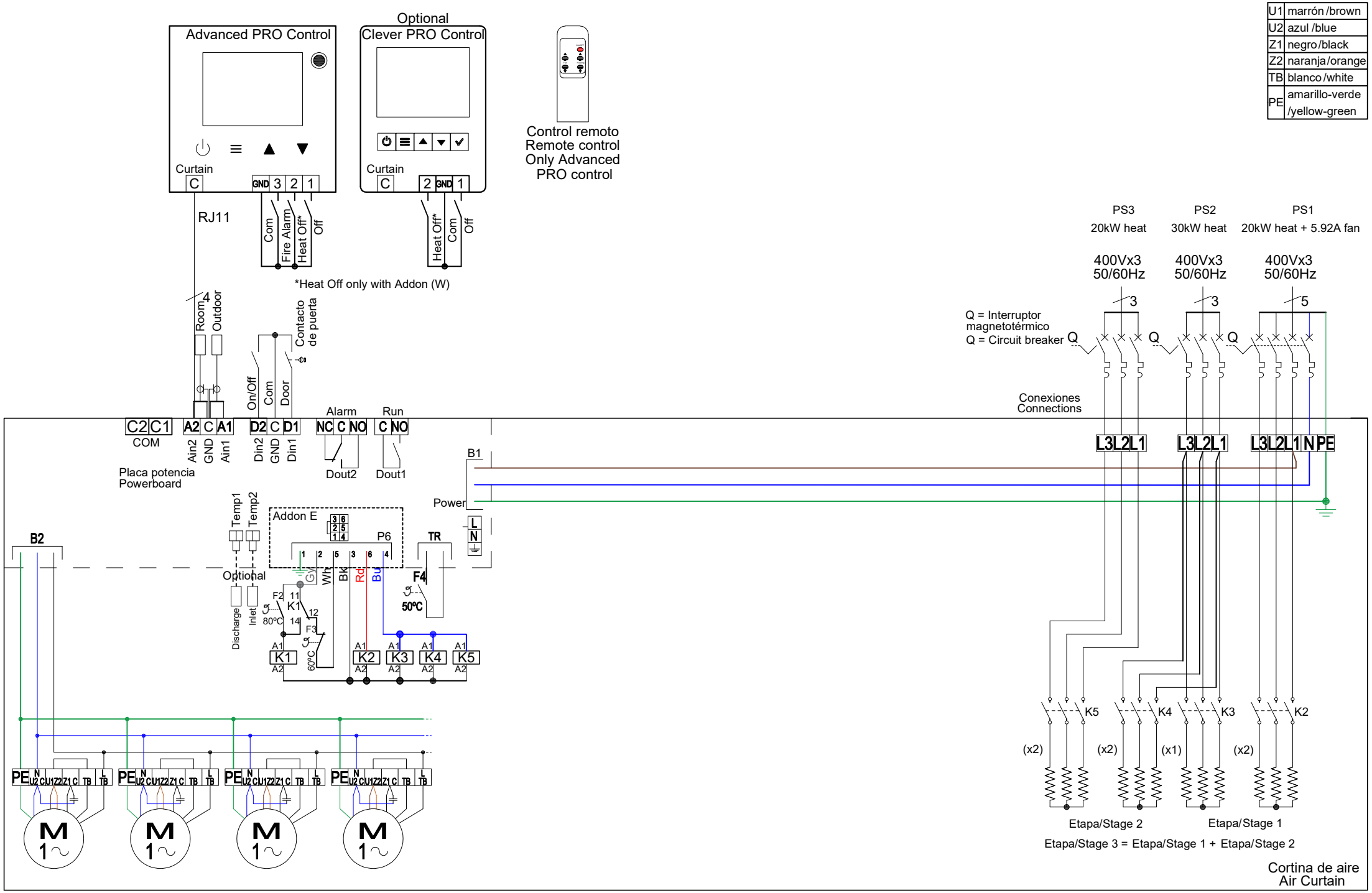

ESQUEMAS ELÉCTRICOS CORTINA DE AIRE

WIRING DIAGRAMS OF AIR CURTAIN

CONTROLADOR 5 VELOCIDADES ELÉCTRICO, MAXWELL 2500 70kW

ELECTRICAL CONTROLLER 5 SPEEDS. MAXWELL 2500 70kW