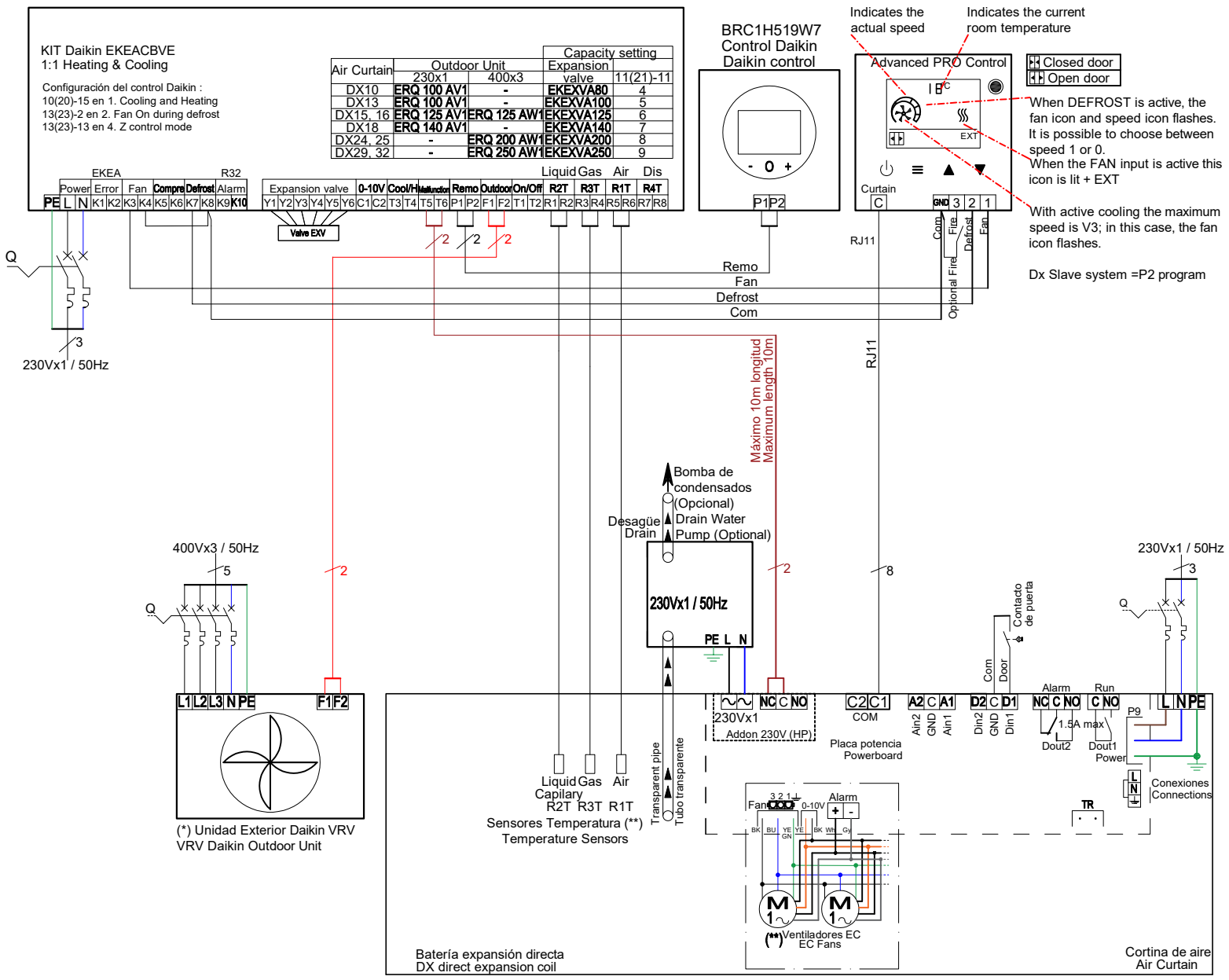

Otras conexiones Daikin Another connections Daikin		Cable / Wire	Long Máx Max Length
L, N, PE	Alimentación Power supply	No Incluido Not included	-
Y1...Y6	Válvula de expansión Expansion valve	No Incluido Not included	20
P1&P2	Control Daikin DX Daikin DX Control	No Incluido Not included	100
F1&F2	Unidad Exterior Outdoor Unit	No Incluido Not included	100

Conexiones entre Airtècnics (cortina) y Daikin (Kit-Dx) Connections between Airtècnics (air curtain) and Daikin (Kit-Dx)				
Cortina Air Curtain	Dx-kit	Señal Signal	Cable / Wire 0.75mm	Long Máx Max Length
2, 3	T1, T2	Paro Forzado (Bloqueo a OFF) (Bloqueo=Cerrado, Desbloqueo=Abierto)	Cable incluido (2.5m) Cable included (2.5m)	10
R1T (**)	R5, R6	Sensor Aire (aspiración) Air Sensor (Inlet)	Cable incluido (2.5m) Cable included (2.5m)	20
R2T (**)	R1, R2	Sensor de alta presión y líquido (Tubo capilar) High Pressure and Liquid Sensor (capillary Pipe)	Cable incluido (2.5m) Cable included (2.5m)	20
R3T (**)	R3, R4	Sensor de gas (Tubo grande) Gas Sensor (big Pipe)	Cable incluido (2.5m) Cable included (2.5m)	20

(*) Disponible en 230Vx1 según modelo de unidad exterior
(*) Available 230Vx1 depending to the outdoor unit model
(**) Sensores de temperatura ya instalados en la bateria expansión directa
(**) Temperature sensors already installed in the direct expansion coil
La cortina, el control Slave y el Kit-DX deben estar en un radio de 10m (señales libres de potencial)
Air curtain, Slave DX controller and Kit-DX cannot be separated more than 10m (free voltage signals)

ESQUEMA ELECTRICO CORTINA DE AIRE
Air Curtain Wiring Diagram
Cortina EC con Bomba de Calor - Daikin 1:1 Calor y frío, kit EKEACBVE Advanced Pro RJ11
EC fans air curtain with EKEACBVE kit Heat Pump -Daikin 1:1 Heating/cooling, Advanced Pro RJ11