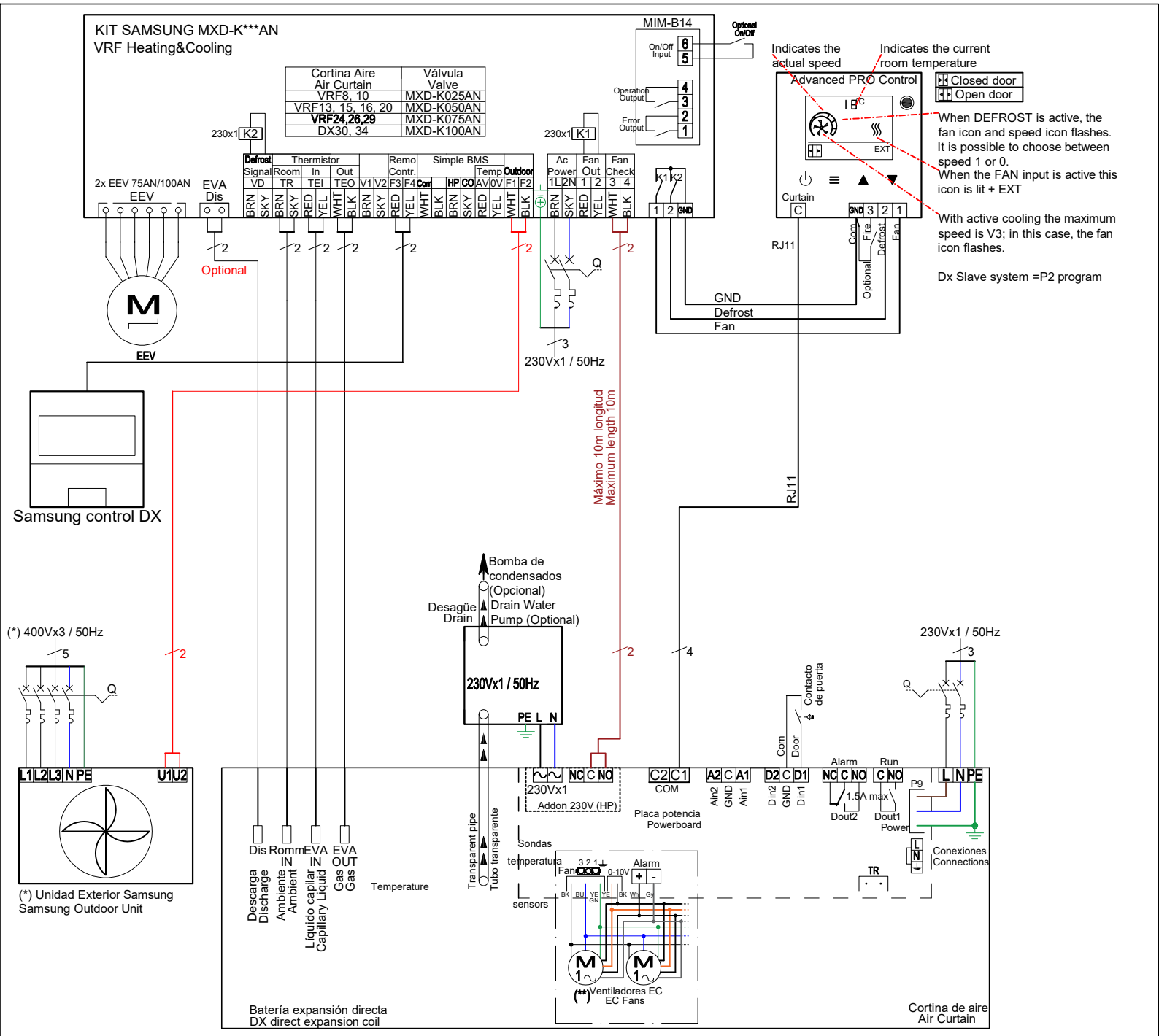

Otras conexiones Samsung Another connections Samsung	
1L,2N,PE	Alimentación Power supply
EEV	Válvula de expansión Expansion valve
F3&F4	Control Samsung DX Dx Samsung Control
F1&F2	Unidad Exterior Outdoor Unit
5&6 MIM-B14	External Off optional Closed is KIT ON

Conexiones entre Airtècnics (cortina) y Samsung (Kit-Dx) Connections between Airtècnics (air curtain) and Samsung (Kit-Dx)		
Cortina Air Curtain	Dx-kit	Señal Signal
C + NO	3, 4	Error ventilador Fan check
Thermistor EVA IN	TEI	Sensor de capilar (Tubo capilar) Capillary Sensor (Capillary Pipe)
Thermistor EVA OUT	TEO	Sensor Gas (tubo gordo) Gas Sensor (big pipe)
Thermistor ROOM	TR	Sensor ambiente Ambience sensor
Thermistor Discharge	DIS	Sensor de descarga Discharge sensor
1 + GND	1+GND	Salida FAN FAN out
2 + GND	2+GND	Salida Desescarche Defrost out

(*) Disponible en 230Vx1 según modelo de unidad exterior
(*) Available 230Vx1 depending to the outdoor unit model
(**) Sensores de temperatura ya instalados en la batería expansión directa
(**) Temperature sensors already installed in the direct expansion coil
(***) Configurar Marcha/Paro, Fancheck, Defrost y Preset en el control SAMSUNG. Acceder al menú de configuración, dentro de "Indoor unit" y activar el segmento 14 Marchaparo (ponerlo en "B") de los "Installation options 1". Volver a acceder al menú de configuración, dentro de "Indoor unit" para activar los segmentos: 21 Fancheck (ponerlo en "1"), 22 Defrost (ponerlo en "2") y 23 Preheat (ponerlo en "1") de los "Installation option 2".
(***) Configure ON/OFF, Fancheck, Defrost and Preset on the SAMSUNG control. Enter to the configuration menú on "Indoor unit" and activate the 14th On/Off segment (set to "B") from "Installation options 1". Enter again to the configuraiton menu on "Indoor unit" to activate the 21st Fancheck (set to "1"), 22nd Defrost (set to "2") and 23rd Preheat (set to "1") segments from "Installation options 2".
La cortina de aire, el control Slave DX y el Kit-DX deben estar en un radio de 10m (señales libres de potencial)
Air curtain, Slave DX controller and Kit-DX cannot be separated more than 10m (free voltage signals)

ESQUEMA ELÉCTRICO CORTINA DE AIRE
Air Curtain Wiring Diagram
Cortina aire con Bomba de Calor - 1 Unidad exterior Samsung VRF calefacción y frío control ADVANCED PRO RJ11
Heat Pump air curtain - VRF Samsung outdoor unit heating & cooling RJ11 ADVANCED PRO control