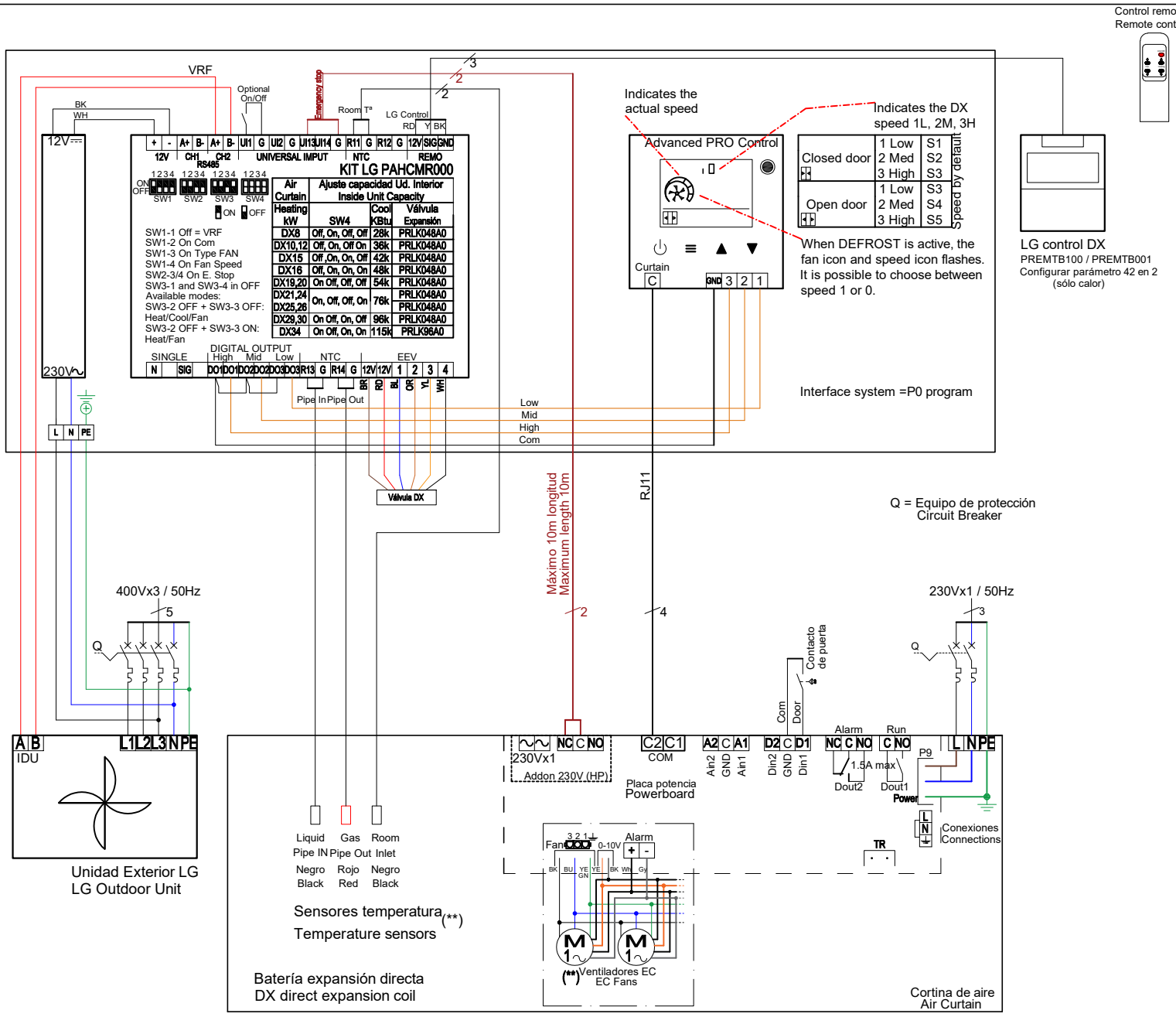

	Short	Open
UI1	On	Off
UI3	Emergency Stop	Normal

SW1-2/SW2-3/SW2-4 en ON

Regleta Connector			Cable Wire
VRF	A+ B-	Unidad Exterior Outdoor Unit	No incluido (1mm2) Not included (1mm2)
NTC Room	R11, G	Sonda detección Temperatura: Ambiente Temperature detection sensor: Ambience	Cable incluido Cable included
NTC PipeIN	R13, G	Sonda de alta presión, líquido (Tubo pequeño) High Pressure and Liquid Sonder (Small Pipe)	Cable incluido Cable included
NTC PipeOut	R14, G	Sonda de baja presión, gas (Tubo grande) Low Pressure and gas Sonder (big Pipe)	Cable incluido Cable included
Remo	RD, YL, BK	Control LG DX LG DX Control	No incluido (1mm2) Not included (1mm2)
Imput UI3	UI3 + G	Emergency Stop	Cable incluido Cable included
DO1 High (V5)	Interface 2, GND	High Speed Air Curtain Velocidad alta de la cortina	Cable incluido Cable included
DO2 Med (V3)	Interface 3, GND	Medium Speed Air Curtain Velocidad media de la cortina	Cable incluido Cable included
DO3 Low (V1)	Interface 2, 3, GND	Low Speed Air Curtain (K1, K2) Velocidad baja de la cortina (K1, K2)	Cable incluido Cable included

(*) Disponible en 230Vx1 según modelo de unidad exterior
(*) Available 230Vx1 depending to the outdoor unit model
(**) Sensores de temperatura ya instalados en la bateria expansión directa
(**) Temperature sensors already installed in the direct expansion coil

ESQUEMA ELECTRICO CORTINA DE AIRE
Air Curtain Wiring Diagram

Cortina aire con Bomba de Calor - 1 Unidad exterior LG VRF sólo calor control ADVANCED PRO RJ11. Interface Slave

Heat Pump air curtain - 1 VRF LG outdoor unit only heating RJ11 ADVANCED PRO control. Interface Slave

Doc. AIRDOE12422IN

R00 – 10/06/25