WINDBOX EMPOTRABLE SB-BB

CORTINA DE AIRE DE ALTA PRESIÓN PARA PUERTAS COMERCIALES E INDUSTRIALES

Características técnicas

RAL 9016 estándar

Otros colores bajo pedido

Acero inoxidable

Alcance máximo
SB : 5 m BB : 7 m

Caudal / Longitud
2910 - 9380 m³/h
1 m a 2,5 m

Ventiladores
Centrífugos
5 velocidades

Tipo de calefacción
E : eléctrica 3 etapas
P : agua
A : sin calefacción
DX : bomba calor [*]

Potencia calorífica
E : 5 - 46 kW
P : 12,4 - 45,8 kW

Control
Plug&Play Advanced Pro
+ control remoto IR
(Control Clever opcional)

Bastidor
Acero galvanizado

Tipo de reja
Lamas aspiración +
perforado rectangular

Lamas de descarga
Aluminio, tipo airfoil
Ajustable 0-15º cada lado

[*] Consultar catálogo DX

WINDBOX EMPOTRABLE SB-BB es una cortina de aire de alta presión, compacta y robusta, de la gama estándar con un diseño atemporal, para instalaciones en falso techo. Es compatible para cualquier tipo de puerta comercial o industrial. La reja de aspiración está fabricada con perfiles de aluminio e integrada con la descarga en un único marco de color RAL 9016. Otros colores bajo pedido.

Este modelo funciona con ventiladores EC centrífugos de doble aspiración de última generación, accionados por un motor de rotor externo, de alta eficiencia y muy bajo consumo, y bajo nivel sonoro.

Control Plug&Play avanzado. Incluye: Control PRO avanzado con pantalla LCD y termostato integrado, contacto de puerta, cable RJ11 de 7 m y mando a distancia. Opcional: Control Clever PRO inteligente (automático, programable, modbus por PLC, temporizador, etc).

SIN CALEFACCIÓN

Modelo	Caudal	Potencia ventilación 230V~50Hz	Intensidad ventilación 230V~50Hz	Nivel sonoro (5 m)	Peso
	m³/h	kW	A	dB(A)	kg
RSB 1000 A	3060	0,523	3,8	62	48
RSB 1500 A	4080	0,697	5,07	63	73
RSB 2000 A	6120	1,046	7,61	64	97
RSB 2500 A	7140	1,22	8,87	65	121
RBB 1000 A	4020	0,873	3,87	66	50
RBB 1500 A	5360	1,164	5,16	67	75
RBB 2000 A	8040	1,746	7,74	68	100
RBB 2500 A	9380	2,037	9,03	69	125

WINDBOX EMPOTRABLE SB-BB | CORTINA DE AIRE DE ALTA PRESIÓN PARA PUERTAS COMERCIALES E INDUSTRIALES

CALEFACCIÓN ELÉCTRICA

Modelo	Caudal	Potencia calorífica eléctrica 400Vx3~50Hz (*)	Potencia ventilación 230V~50Hz	Intensidad ventilación 230V~50Hz	Nivel sonoro (5 m)	Peso
	m³/h	kW	kW	A	dB(A)	kg
RSB 1000 E	3060	5/10/15	0,523	3,8	62	58
RSB 1500 E	4080	7,5/15/22,5	0,697	5,07	63	89
RSB 2000 E	6120	10/20/30	1,046	7,61	64	118
RSB 2500 E	7140	12/22/34	1,22	8,87	65	147
RBB 1000 E	4020	6/15/21	0,873	3,87	66	60
RBB 1500 E	5360	8/19/27	1,164	5,16	67	91
RBB 2000 E	8040	12/30/42 (**)	1,746	7,74	68	121
RBB 2500 E	9380	16/30/46 (**)	2,037	9,03	69	151

(*) Bajo pedido, se pueden suministrar baterías eléctricas en otras potencias.

(**) 2 líneas de alimentación separadas.

CALEFACCIÓN AGUA

Modelo	Caudal	P86 (80/60ºC)		P64 (60/40ºC)		P54 (50/40ºC)		Potencia ventilación 230V~50Hz	Intensidad ventilación 230V~50Hz	Nivel sonoro (5 m)	Peso
		Potencia calorífica	Pérdida presión agua	Potencia calorífica	Pérdida presión agua	Potencia calorífica	Pérdida presión agua				
	m³/h	kW	Pa	kW	Pa	kW	Pa	kW	A	dB(A)	kg
RSB 1000 P	2910	15,58	8280	12,44	8640	14,47	9820	0,523	3,8	62	56
RSB 1500 P	3880	19,71	630	18,55	5840	21,19	12380	0,697	5,07	63	86
RSB 2000 P	5820	31	1860	22,84	3860	30,77	10270	1,046	7,61	64	114
RSB 2500 P	6790	38,97	3440	31,79	7160	36,94	9570	1,22	8,87	65	142
RBB 1000 P	3750	18,21	15190	15,16	16190	16,48	12180	0,873	3,87	65	58
RBB 1500 P	5000	23,52	1200	21,87	10990	24,15	15260	1,164	5,16	66	88
RBB 2000 P	7500	36,57	3470	31,13	7350	35,04	12680	1,746	7,74	67	117
RBB 2500 P	8750	45,78	6370	38,96	13420	42,12	11880	2,037	9,03	68	146

Baterías de agua: P86, P64 2x1", P54 1000-2000 2x1" y 2500 2x1¼".
La conexiones de P86, P64 y P54 son macho.
P86 2 filas. P64 3 filas. P54 4 filas.

Selection program

WINDBOX EMPOTRABLE SB-BB

CORTINA DE AIRE DE ALTA PRESIÓN PARA PUERTAS COMERCIALES E INDUSTRIALES

Dimensiones

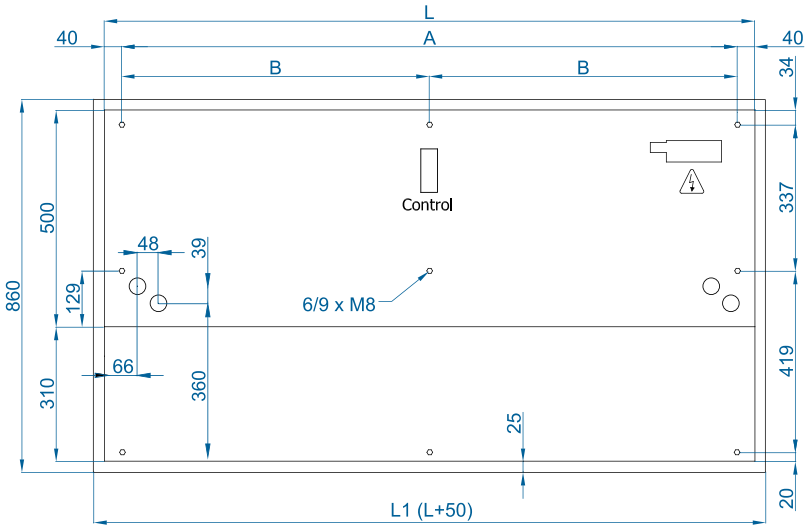

L	A	B
1000	920	-
1500	1420	710
2000	1920	960
2500	2420	1210
3000	2920	1460

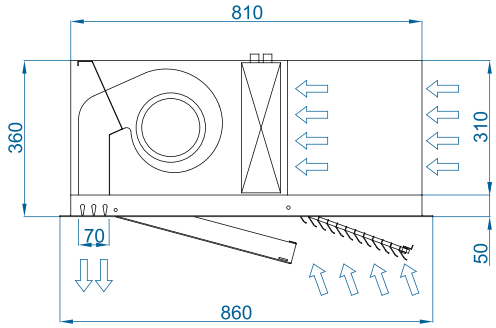

Planos CAD, archivos BIM, manuales de instalación y otra documentación

CAD BIM

Accesorios opcionales

Soportes e instalación

Soporte rail SPWR

Soportes silentblock SPANG-SIL / SLB

Cables de suspensión SPCT

Control

ADVANCED PRO
✔ Incluido

Control IR
✔ Incluido

RJ11 Cable
✔ Incluido

CLEVER PRO

Filtros

Prefiltro extraíble G2

Sensores y válvulas

Contacto de puerta magnético MAG-DC
✔ Incluido

Contacto de puerta mecánico MEC-DC

Sensor temperatura externa

Válvula solenoide V-S

Válvula 3 vías V-T

Válvula proporcional V-ACT

Sensor anticongelación AFS-INS

Condensación

Bandeja condensación