Características

- Cortina de aire con bomba de calor de alto ahorro energético: Reducción de hasta el 70% en consumo y emisiones de CO2 (modo calor).
- Bastidor autoportante de acero galvanizado, acabado con pintura epoxi-poliéster de color blanco RAL9016 como estándar. Otros colores o acero inoxidable disponible bajo pedido.
- Rejilla frontal de absorción microperforada con funciones de filtro regenerable de fácil servicio. Prefiltro interno incluido.
- Difusores lineales de descarga con lamas de aluminio anodizado tipo airfoil, regulables 15º en ambas direcciones.
- Ventiladores centrífugos de doble aspiración con motores EC de rotor externo de bajo nivel sonoro y consumo.
- Incluye batería expansión directa para trabajar en modo calor con sensores de temperatura instalados. Bajo pedido se puede modificar para trabajar en modo frío y calor (no recomendado) con bomba de condensación de agua opcional.
- Control Plug&Play avanzado. Incluye: Control Advanced PRO con pantalla LCD y termostato integrado, contacto de puerta, cable RJ11 de 10m y mando a distancia.
- DX 1:1:
  Opcional: Control Avanzado Clever (programable, automático, inteligente, ahorro energético, Modbus RTU para PLC…) con programa especial para trabajar en modo frío que evita la condensación de agua a la batería. Evita limitar la velocidad del aire y asegura la correcta separación de ambientes gracias a la regulación de la potencia frigorífica.
  Preparada para conectar a bomba de calor DAIKIN Inverter (R410A) y válvula de expansión directa , no incluidas, a adquirir por el cliente.
  Incluye Kit Interface DX adaptado para cortina y controlador programable DAIKIN .
- DX VRV:
  Preparada para conectar a bomba de calor DAIKIN VRV (R410A) y válvula de expansión directa , no incluidas, a adquirir por el cliente.
  Incluye Kit Interface VRV adaptado para cortina y controlador programable DAIKIN .

Especificaciones

50Hz

Modelo	Caudal Nominal (m³/h)	Bomba Calor - DX 1:1		Alcance Recomendado (m)
		Unidad Exterior 230Vx1	Unidad Exterior 400Vx3	
BB 1000 DX16-DA	3510	ERQ 125 AV1	ERQ 125 AW1	4-7
BB 1500 DX24-DA	4680	-	ERQ 200 AW1	4-7
BB 2000 DX35-DA	7020	2x ERQ 140 AV1 + ERQ 140 AV1	-	4-7
BB 2500 DX41-DA	8190	2x ERQ 140 AV1	2x ERQ 200 AW1	4-7
BB 3000 DX47-DA	9360	-	2x ERQ 200 AW1 + ERQ 200 AW1	4-7

Modelo	Caudal Nominal (m³/h)	Bomba Calor - VRV	Alcance Recomendado (m)
BB 1000 VRV17-DA	3510		4-7
BB 1500 VRV24-DA	4680		4-7
BB 2000 VRV35-DA	7020		4-7
BB 2500 VRV43-DA	8190		4-7
BB 3000 VRV47-DA	9360		4-7

60Hz

Modelo	Caudal Nominal (m³/h)	Bomba Calor - DX 1:1 Unidad Exterior 230Vx1	Unidad Exterior 400Vx3	Alcance Recomendado (m)
BB 1000 DX16-DA	3510	ERQ 125 AV1	ERQ 125 AW1	4-7
BB 1500 DX24-DA	4680	-	ERQ 200 AW1	4-7
BB 2000 DX35-DA	7020	2x ERQ 140 AV1 + ERQ 140 AV1	-	4-7
BB 2500 DX41-DA	8190	2x ERQ 140 AV1	2x ERQ 200 AW1	4-7
BB 3000 DX47-DA	9360	-	2x ERQ 200 AW1 + ERQ 200 AW1	4-7

Modelo	Caudal Nominal (m³/h)	Bomba Calor - VRV Alcance Recomendado (m)
BB 1000 VRV17-DA	3510	4-7
BB 1500 VRV24-DA	4680	4-7
BB 2000 VRV35-DA	7020	4-7
BB 2500 VRV43-DA	8190	4-7
BB 3000 VRV47-DA	9360	4-7

Dimensiones

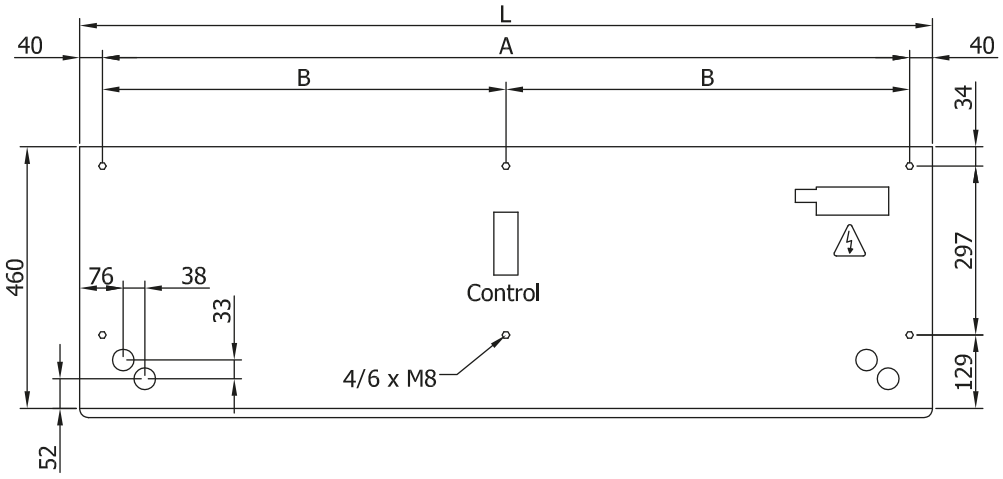

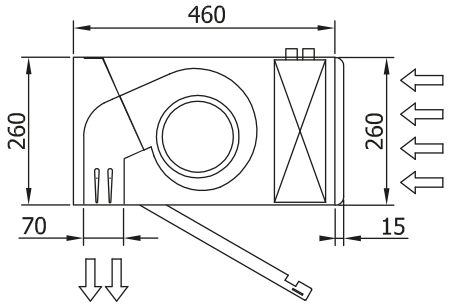

L	A	B
1000	920	-
1500	1420	710
2000	1920	960
2500	2420	1210
3000	2920	1460