## Características

**Conjunto de ventilador de alta eficiencia, con panel frontal personalizable a equipos OEM. Robusto gracias a su estructura de acero galvanizado y los soportes de perfil de aluminio, dispone de un panel frontal de fijación con aro de aspiración integrado. Los distintos modelos tienen la velocidad regulable de forma distinta, bien por transformador o mediante una señal electrónica.**

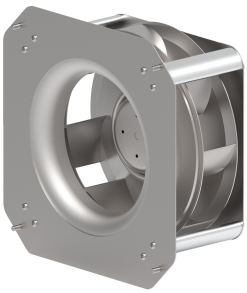

- Ventiladores radiales de pala hacia atrás de alta eficiencia con estructura robusta de acero galvanizado y soportes de perfil de aluminio.
- “Plug-fans” preparados para acoplarse directamente a equipos de ventilación o aplicaciones diversas según las necesidades del cliente, facilitando el ensamblaje en el equipo.
- Panel frontal de fijación con aro de aspiración integrado, OEM a medida bajo pedido.
- Conexiones directas al ventilador.
- Modelos RMAC: Ventilador AC de velocidad variable a través de regulación mediante transformador.
- Modelos RMEC: Ventilador EC de velocidad variable 0-100% a través de regulación electrónica mediante señal 0-10V.

## Especificaciones

| Modelo | Tensión (V (50 Hz)) | Intensidad (A) | Potencia (W) | Velocidad (rpm) | Caudal ($m^3/h$) | Presión Máxima (Pa) |
|---|---|---|---|---|---|---|
| RMAC 19240 | 1x230V | 0,3 | 70 | 2600 | 550 | 330 |
| RMAC 22550 | 1x230V | 0,58 | 138 | 2735 | 1010 | 470 |
| RMAC 25050 | 1x230V | 0,96 | 228 | 2780 | 1390 | 610 |
| RMAC 315101 | 1x230V | 0,55 | 125 | 1349 | 1720 | 246 |
| RMEC 19240 G9 | 1x230V | 1,1 | 157 | 3885 | 910 | 730 |
| RMEC 22045 G9 | 1x230V | 1,2 | 155 | 3480 | 1180 | 720 |
| RMEC 22563 G9 | 1x230V | 1,21 | 160 | 3200 | 1430 | 690 |
| RMEC 25050 G9 | 1x230V | 1,24 | 156 | 3185 | 1570 | 690 |
| RMEC 25050 V8 | 1x230V | 1,35 | 312 | 3410 | 1850 | 780 |
| RMEC 28050 V8 | 1x230V | 1,25 | 266 | 2955 | 2020 | 850 |
| RMEC 28080 V8 | 1x230V | 1,33 | 311 | 2310 | 2220 | 520 |
| RMEC 33788 V8 | 1x230V | 1,34 | 314 | 2230 | 3080 | 680 |

## Dimensiones

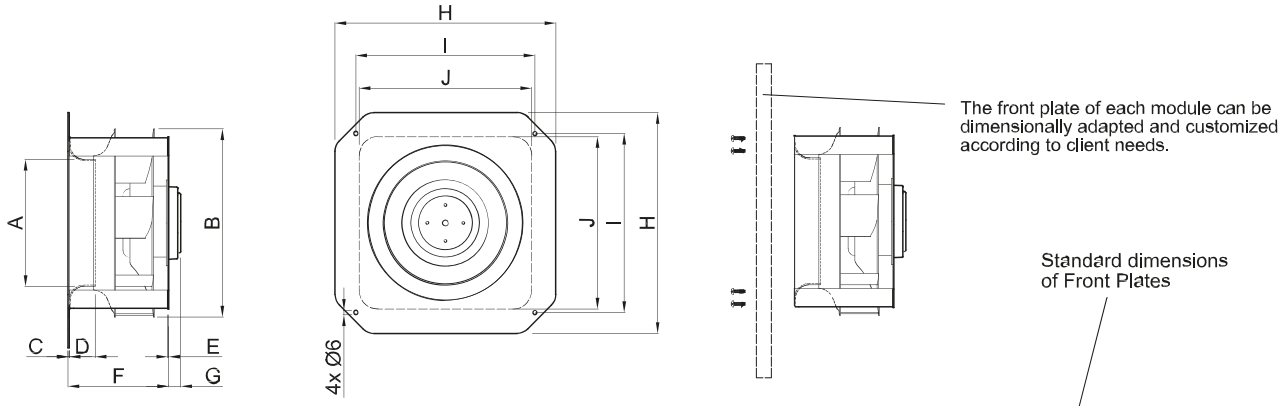


| | Dimensions (mm) | | | | | | | | | |
|---|---|---|---|---|---|---|---|---|---|---|
| Model | A | B | C | D | E | F | G | H | I | J |
| RMAC 19240 | Ø128 | Ø192 | 1,5 | 25 | 1,5 | 96 | - | □223,4 | □187,4 | □190 |
| RMEC 19240 G9 | | | 1,5 | 25 | 1,5 | 96 | 16 | | | |
| RMEC 22045 G9 | Ø155 | Ø220 | 1,5 | 35 | 1,5 | 107 | 16 | □296 | □240 | □231 |
| RMAC 22550 | | Ø227 | 1,5 | 35 | 1,5 | 135 | - | | | |
| RMEC 22563 | | Ø225 | 1,5 | 35 | 1,5 | 135 | 16 | | | |
| RMAC 25050 | Ø170 | Ø250 | 1,5 | 35 | 1,5 | 138 | - | | | |
| RMEC 25050 G9 | | | 1,5 | 35 | 1,5 | 135 | 16 | | | |
| RMEC 25050 V8 | | | 1,5 | 35 | 1,5 | 135 | 39 | | | |
| RMEC 28080 V8 | Ø192 | Ø280 | 1,5 | 35 | 2 | 165 | 39 | □320 | □268,7 | □260 |
| RMAC 315101 | Ø195 | Ø315 | 1,5 | 55 | 2 | 209 | - | □380 | □330 | □321 |
| RMEC 33788 V8 | Ø205 | Ø337 | 1,5 | 48 | 2 | 201 | 39 | □400 | □350 | □327 |