Características

Tecnología aplicable a cualquier producto del catálogo RMAC-RMEC, de acción desinfectante gracias a la aplicación de la tecnología Kleenfan, que actúa de igual forma que la naturaleza, llevando a cabo un proceso de oxidación como la fotosíntesis. Los rayos UV-A que emite una lámpara LED oculta en el sistema, actúan sobre el dióxido de titanio de la turbina y elimina los patógenos del aire que entran en contacto. Eficaz para revertir a la sala el aire libre de compuestos orgánicos volátiles, bacterias, virus y malos olores.

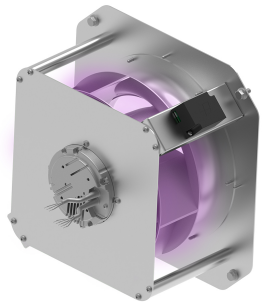

- Tecnología Kleenfan con ventiladores de acción desinfectante fotocatalítica. Disponible para todos los modelos del catálogo.
- La fotocatálisis se basa en el principio natural de descontaminación de la propia naturaleza. Se trata de un fenómeno natural que, imitando la fotosíntesis, acelera una fotorreacción mediante la acción de la luz sobre un catalizador.
- Los rayos UV-A, procedentes del LED de larga duración, actúan sobre el dióxido de titanio de la turbina generando especies reactivas de oxígeno (ROS) que provocan procesos de oxidación avanzada (AOP), desactivando una amplia gama de microorganismos patógenos (virus y bacterias).
- Esta reacción catalítica produce reacciones de oxidación en los compuestos orgánicos y de reducción en los inorgánicos, además de reducir significativamente las partículas en suspensión.
- Mineraliza la mayoría de los contaminantes presentes en las zonas urbanas producidos por los vehículos y la industria (NOx, SOx, COx, formaldehídos, COV, etc.).
- Ventilador centrífugo EC de doble entrada accionado por un motor de rotor externo de bajo consumo protegido mediante contacto térmico, con velocidad variable del 0 al 100 %.
- Opcional: regulador electrónico de velocidad PM6 0-10 V.

Especificaciones

Modelo	(V (50 Hz))	(A)	(W)	(rpm)	(m³/h)	(Pa)
RMAC 19240 FC	330					
RMAC 22550 FC	470					
RMAC 25050 FC	610					
RMAC 315101 FC	246					
RMEC 19240 FC	1054					
RMEC 22043 FC	936					
RMEC 22563 FC	915					
RMEC 25050 G9 FC	809					
RMEC 25050 V8 FC	780					
RMEC 28080 FC	520					
RMEC 33788 FC	680					

Dimensiones

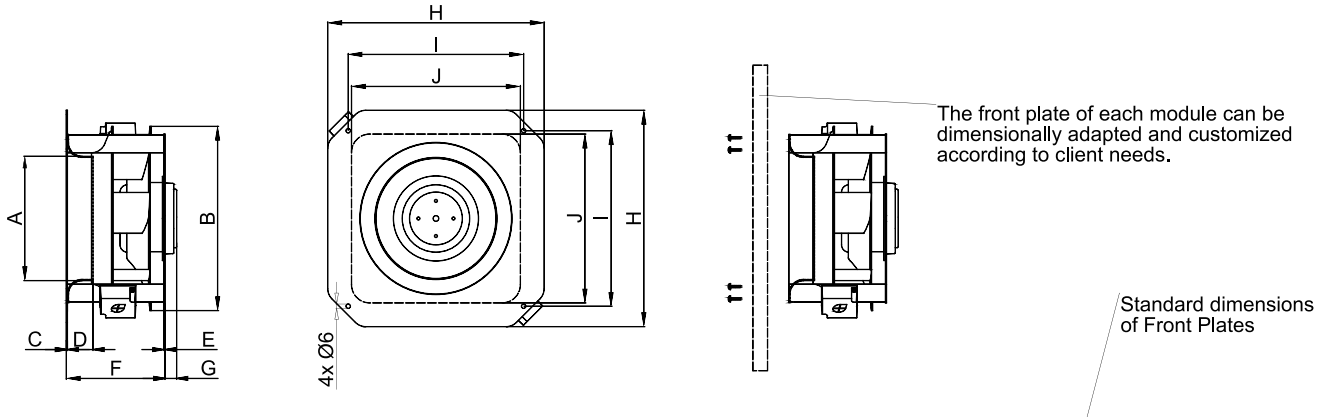

	Dimensions (mm)									
Model	A	B	C	D	E	F	G	H	I	J
RMAC 19240	Ø128	Ø192	1,5	25	1,5	96	-	□223,4	□187,4	□190
RMEC 19240 G9			1,5	25	1,5	96	16			
RMEC 22043 G9	Ø155	Ø220	1,5	35	1,5	107	16	□296	□240	□231
RMAC 22550		Ø227	1,5	35	1,5	135	-			
RMEC 22563		Ø225	1,5	35	1,5	135	16			
RMAC 25050	Ø170	Ø250	1,5	35	1,5	138	-			
RMEC 25050 G9			1,5	35	1,5	135	16			
RMEC 25050 V8			1,5	35	1,5	135	39			
RMEC 28080 V8	Ø192	Ø280	1,5	35	2	165	39	□320	□268,7	□260
RMAC 315101	Ø195	Ø315	1,5	55	2	209	-	□380	□330	□321
RMEC 33788 V8	Ø205	Ø337	1,5	48	2	201	39	□400	□350	□327